Инструкция сборки столов офисной мебели "Акцент"

СКТ-1 (Стр.1/2)

Сбока мебели требует неоходимой квалификации и услуги специалиста по сборке мебели.
Перед сборкой внимательно изучите инструкцию. Сборку проводить в соответствии с порядком указанным в схеме.
Для сборки требуется не менее 2х человек

КТ-17 КТ-20

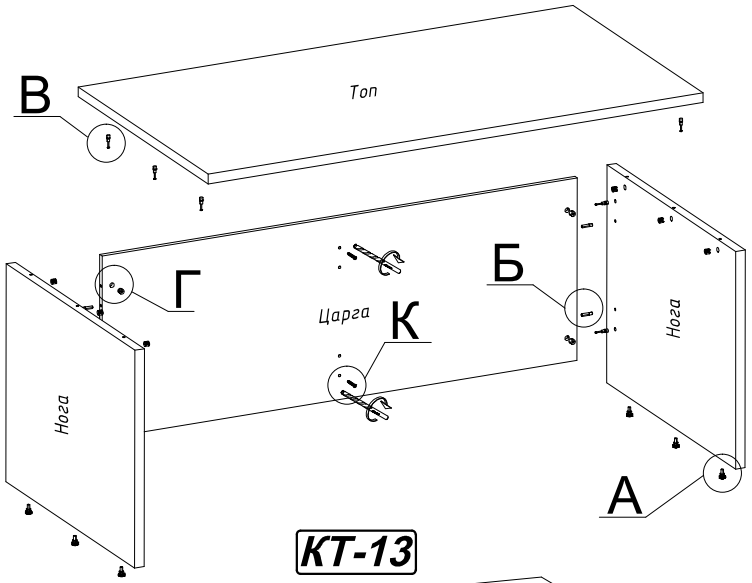

КТ-03 КТ-09

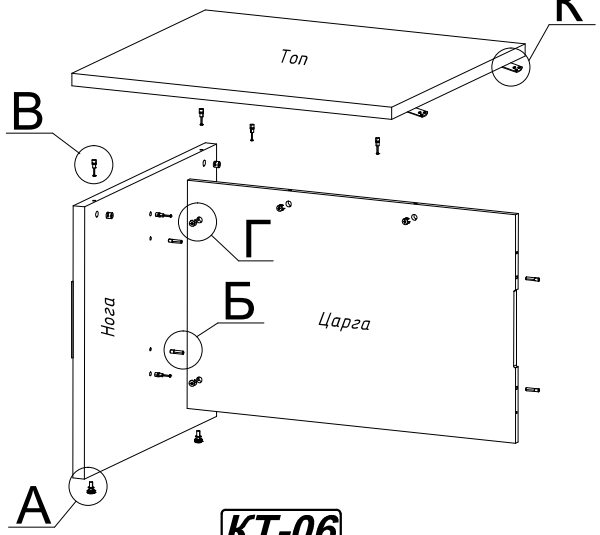

КТ-10

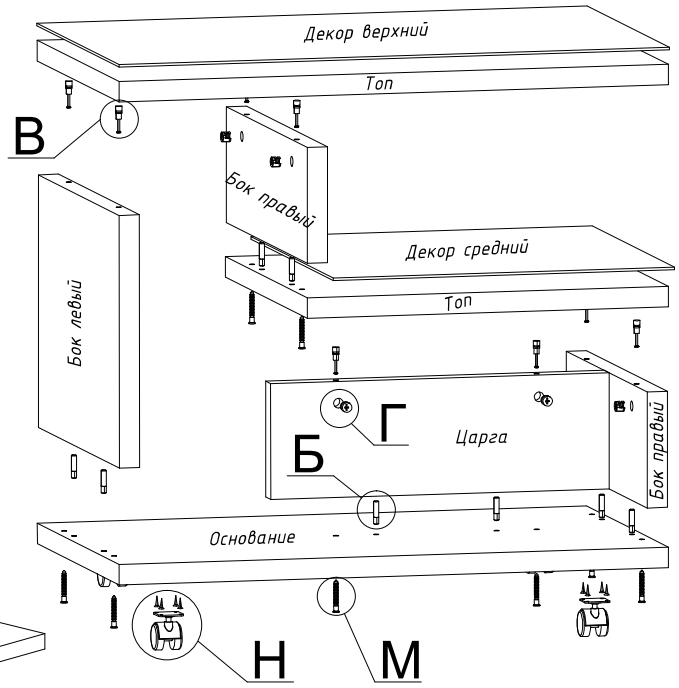

КТ-13

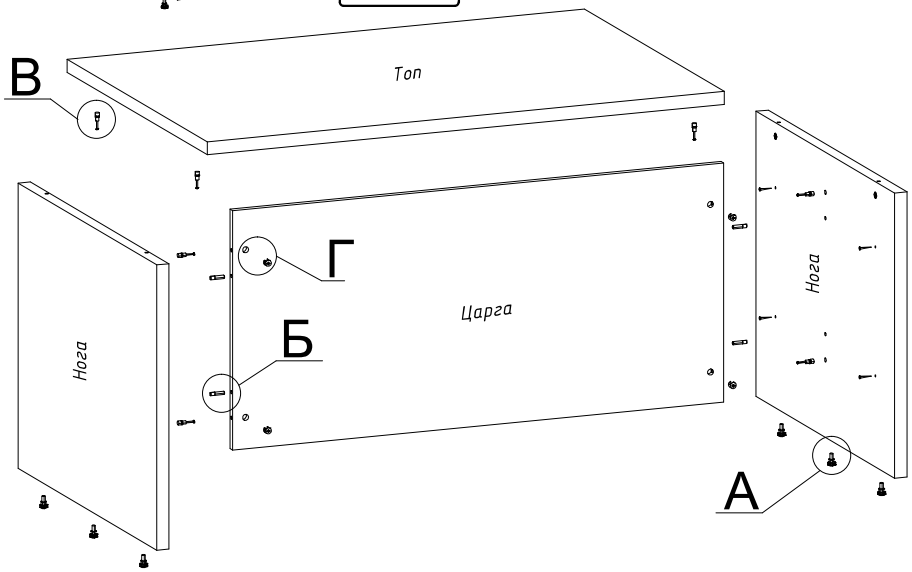

КТ-06

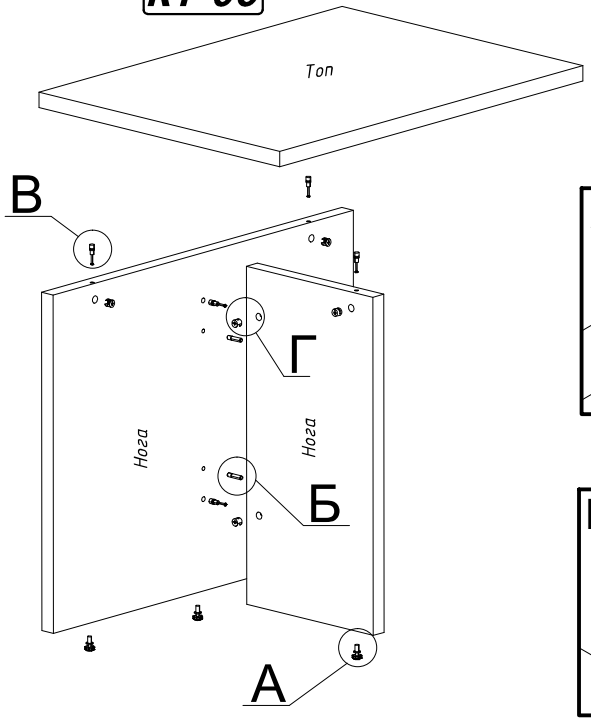

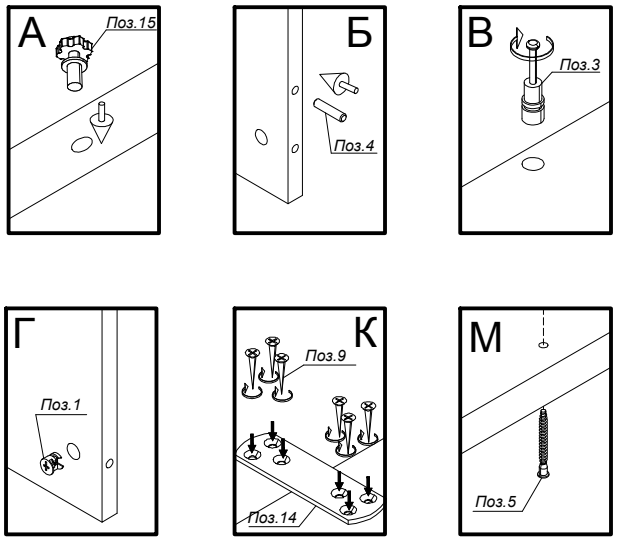

Условные обозначения

закрутить отверткой или просверлить

установить или забить молотком

направить, выставить или совместить

Инструкция сборки столов офисной мебели "Акцент"

№	Наименование фурнитуры		КТ-03Ф	КТ-06Ф	КТ-09Ф	КТ-10Ф	КТ-13Ф	КТ-17Ф КТ-20Ф
1	Эксцентрик 15\16		7	5	6	8	8	10
2	Заглушка эксцентрика		7	0	6	6	8	10
3	Дюбель быстрого монтажа		7	5	6	8	8	10
4	Шкант 8х35		4	2	4	6	4	4
5	Конфирмат		2	0	2	8	0	0
6	Заглушка конфирмата		2	0	2	8	0	0
7	Заглушка самоклеющаяся 10мм		0	6	0	0	8	0
8	Заглушка самоклеющаяся 20мм		0	5	0	2	0	0
9	Шуруп 4х16 потай		12	0	12	16	0	0
10	Шуруп 4х50 потай		0	6	0	0	4	0
11	Аммортизатор стекла		0	0	0	20	0	0
12	Скотч двусторонний 14х50мм		0	0	0	8	0	0
13	Заглушка грибовидная 8мм		0	0	0	0	0	2
14	Пластина металл.соединит-ая		2	0	2	0	0	0
15	Опора регулируемая малая		2	4	2	0	6	6
16	Опора колесная на площадке		0	0	0	4	0	0

Фирма-изготовитель оставляет за собой право менять номенклатуру используемой фурнитуры

А. Установить регулируемые опоры *поз.15*, предварительно вбив муфты в торцы ног.

Б. Вставить шканты *поз.4* в отверстия на торцах деталей.

В. Установить дюбеля быстрого монтажа (далее по тексту ДБМ) *поз.3* в отверстия ног и топов.

Г. Установить эксцентриковые стяжки *поз.1* в отверстия боков, ног и царг.

Е. Соединить ноги с царгами при помощи ДБМ *поз.3*, эксцентриков *поз.1*

Ж. Закрепить топы на ногах, царгах и боках (для КТ-10) при помощи ДБМ *поз.3*, и эксцентриков *поз.1*

З. Установить заглушки эксцентриков *поз.2,* грибовидные заглушки *поз.13*.
Для моделей КТ-06 и КТ-10 в качестве заглушки эксцентриков использовать самоклеющиеся заглушки *поз.8*.

и. Подсборку конференц приставок проводить аналогично столам, соблюдая последовательность П.П. **А - З.**

К. Присоединить конференц.приставки к столам.
Приставки КТ-03 и КТ-09 к столам КТ-17, КТ-20. Притянуть царгу приставки к царге стола (предварительно досверлив отверстия Ø8мм в царге стола) конфирматом *поз.5*. Совместить топы приставок с топами столов. Скрепить снизу при помощи металлических пластин *поз.14* и шурупов *поз.9.*

Л. Приставку КТ-06 к столу КТ-13 притянуть при помощи шурупов *поз.10*, на сквозь через ногу стола. Заклеить головки шурупов при помощи самоклеющихся заглушек *поз.7.*

М. Для КТ-10, притянуть основание к бокам и царге при помощи конфирмата *поз. 5*.
Установить заглушки конфирматов *поз.6*.

Н. Прикрутить колесные опоры на площадке *поз.16* к основанию, при помощи шурупа *поз.9*, установ их по углам основания на одинаковых расстояних от краёв.

О. Приклеить кусочки двустороннего скотча *поз.12* и аммортизаторы *поз.11* стекла на топы, Равномерно распределив их по поверхности. Приклеить стеклянный декор.