СХЕМА СБОРКИ МЕТАЛЛОКАРКАСА ARENA

4.AR.01-2018-03

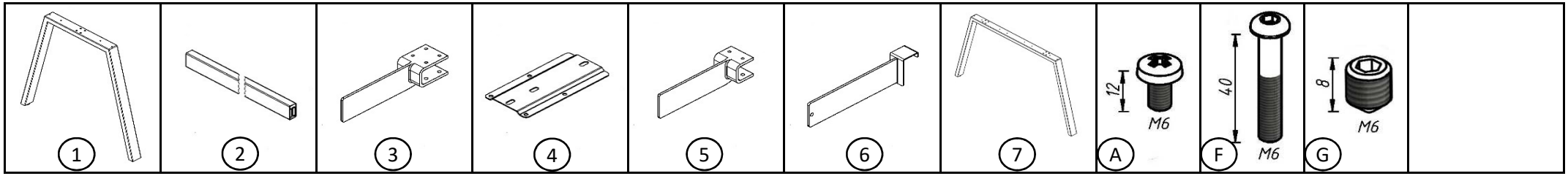

ШИРИНА ОПОР, ММ	
1	7
600	1250
700	1450
800	1650
1000	

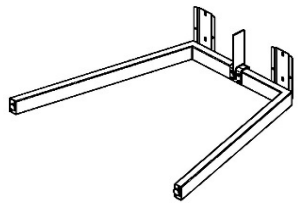

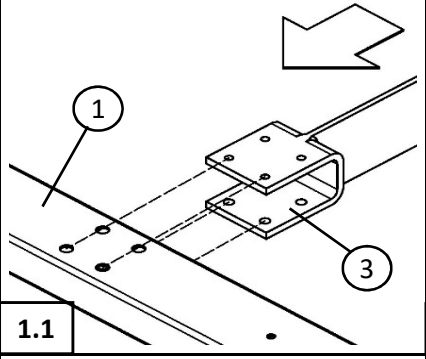

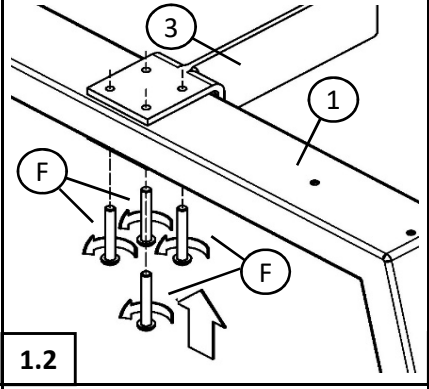

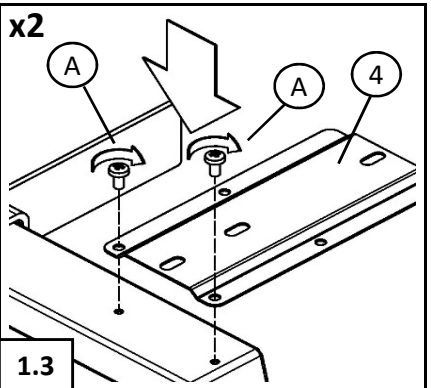

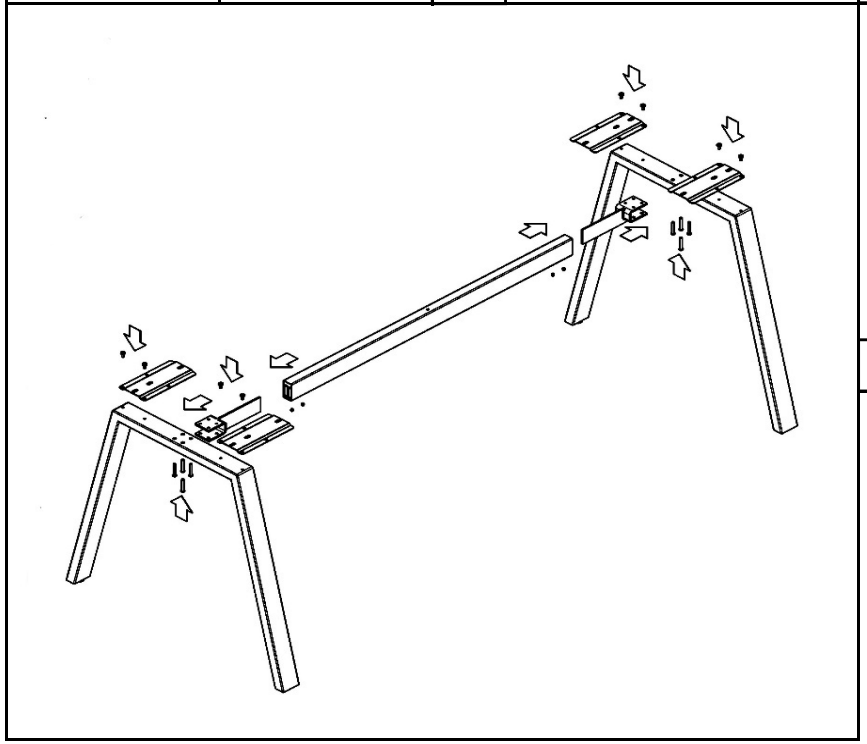

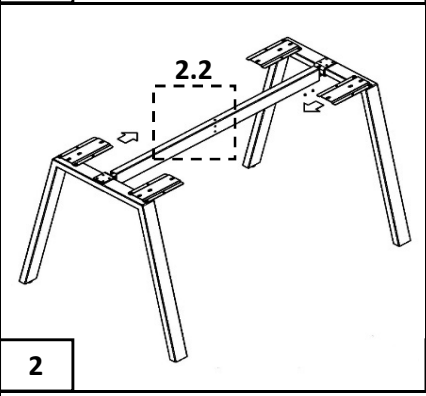

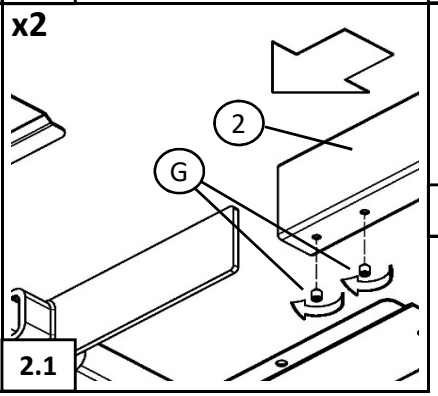

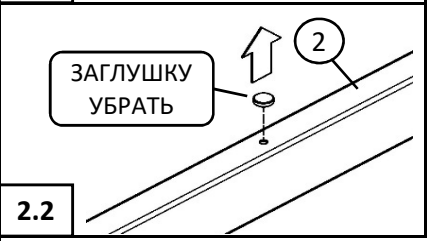

УСТАНОВКА СТОЛЕШНИЦЫ НА МЕТАЛЛОКАРКАС

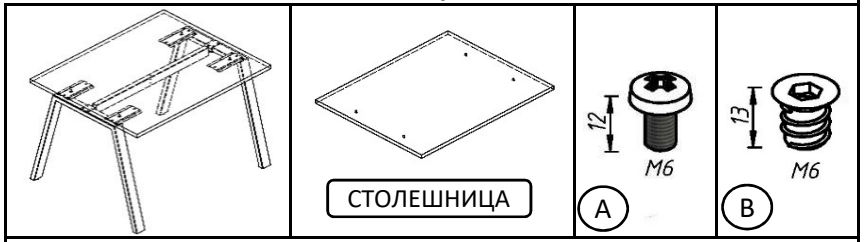

ПЕРЕД УСТАНОВКОЙ СТОЛЕШНИЦЫ ОСЛАБИТЬ ВИНТЫ **G**. СТОЛЕШНИЦУ ПОСТАВИТЬ НА МЕТАЛЛОКАРКАС, ВЫРОВНЯТЬ, ЗАКРЕПИТЬ ВИНТАМИ **A**. ЗАТЯНУТЬ ВИНТЫ **G**.

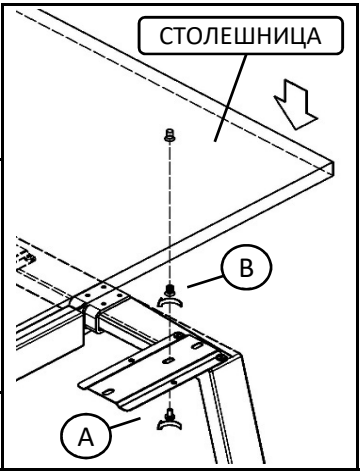

СХЕМА СБОРКИ МЕТАЛЛОКАРКАСА ARENA - БЕНЧ, ПРОМЕЖУТОЧНЫЙ И ПРИСТАВНОЙ ЭЛЕМЕНТЫ

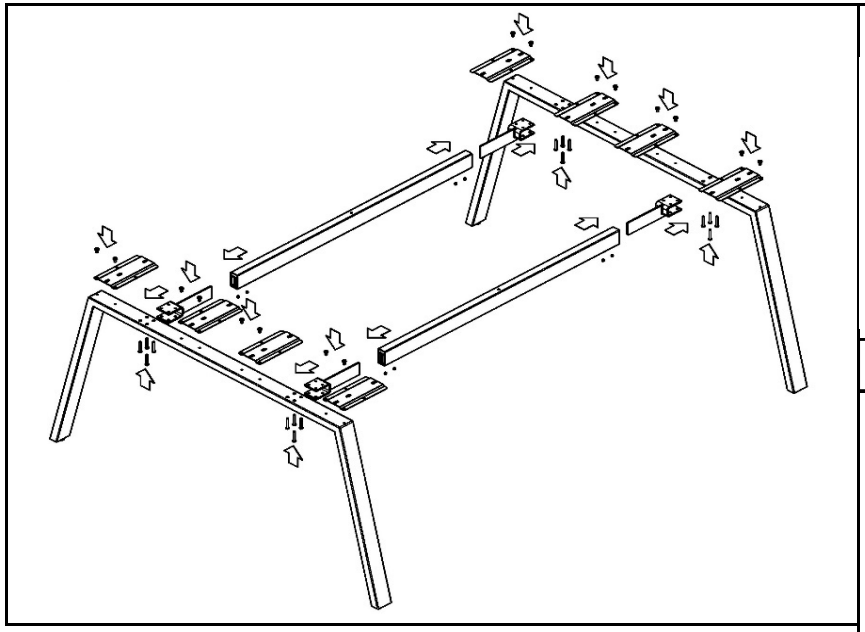

ПРОМЕЖУТОЧНЫЙ ЭЛЕМЕНТ

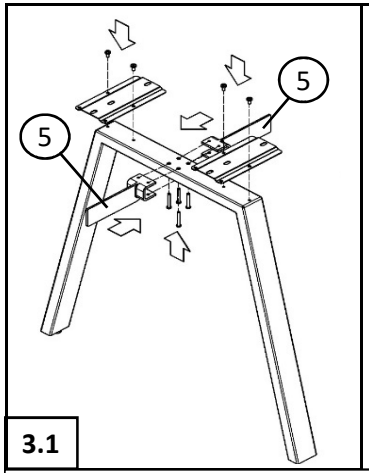

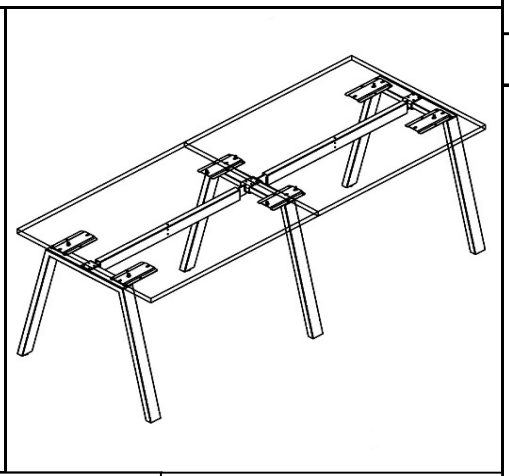

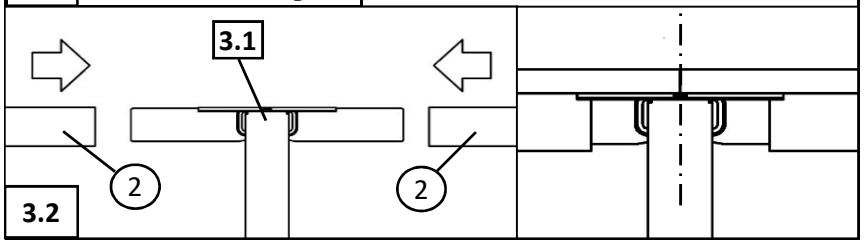

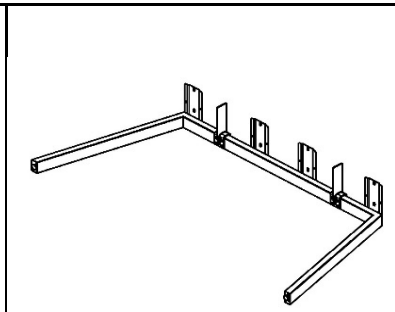

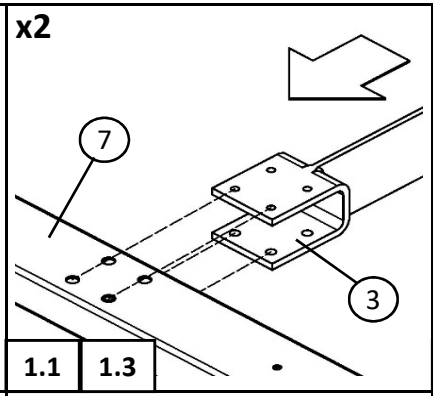

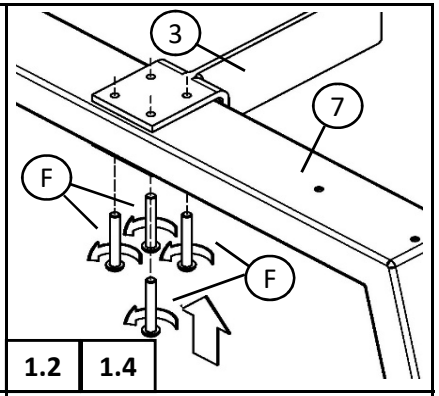

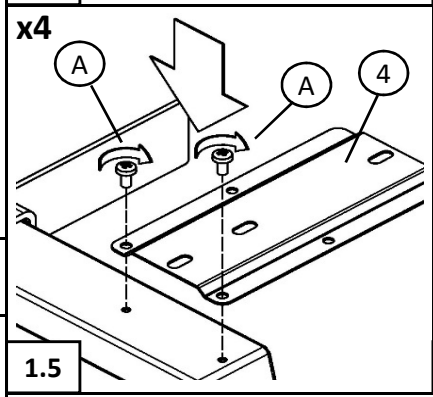

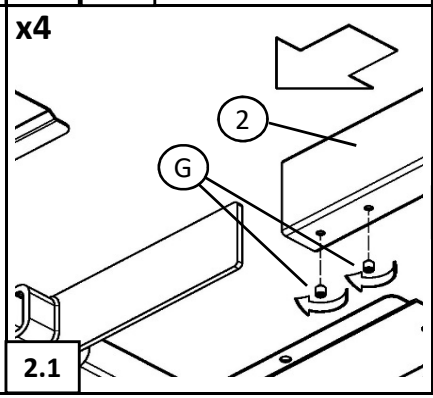

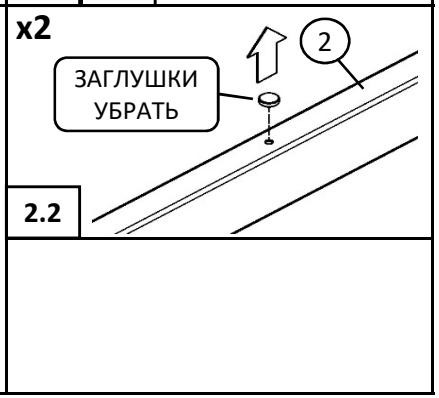

ПРИСТАВНОЙ ЭЛЕМЕНТ

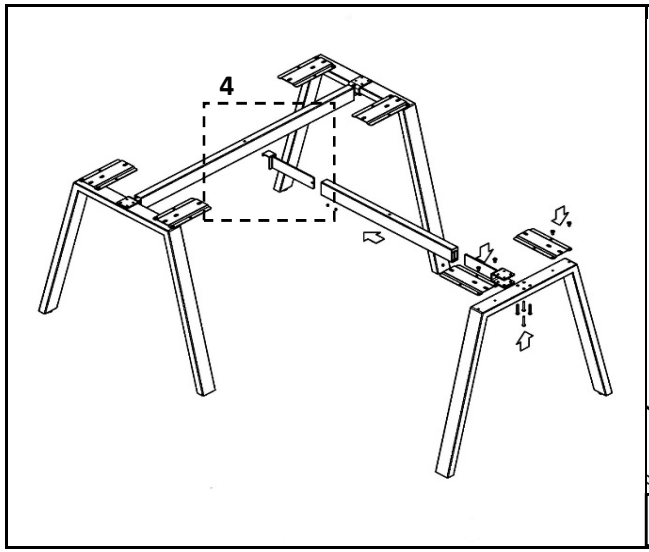

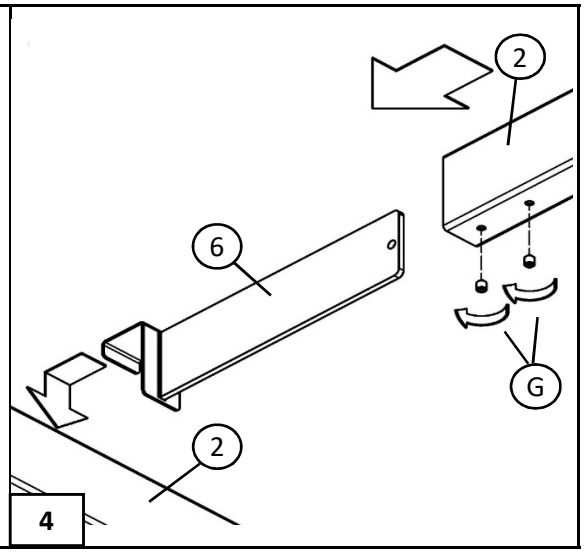

СХЕМА СБОРКИ МЕТАЛЛОКАРКАСА ARENA - ПОЯСНЕНИЯ ДЛЯ СТОЛОВ ГЛУБИНОЙ 70 СМ

ОПОРА ARENA ШИРИНОЙ 70

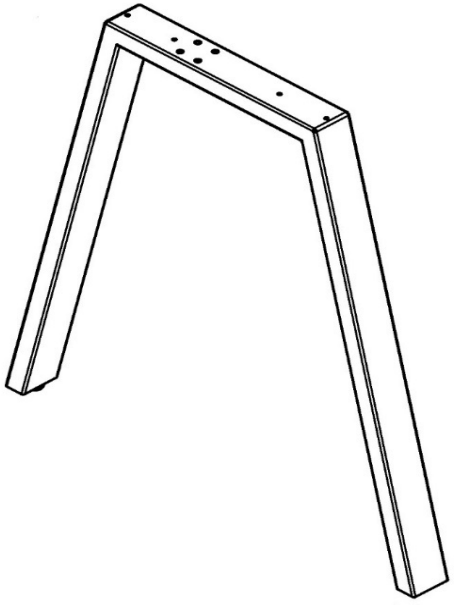

1

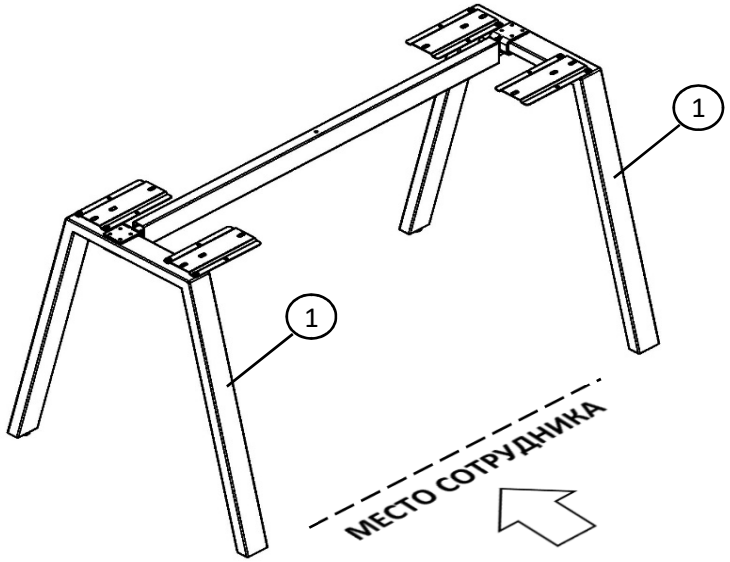

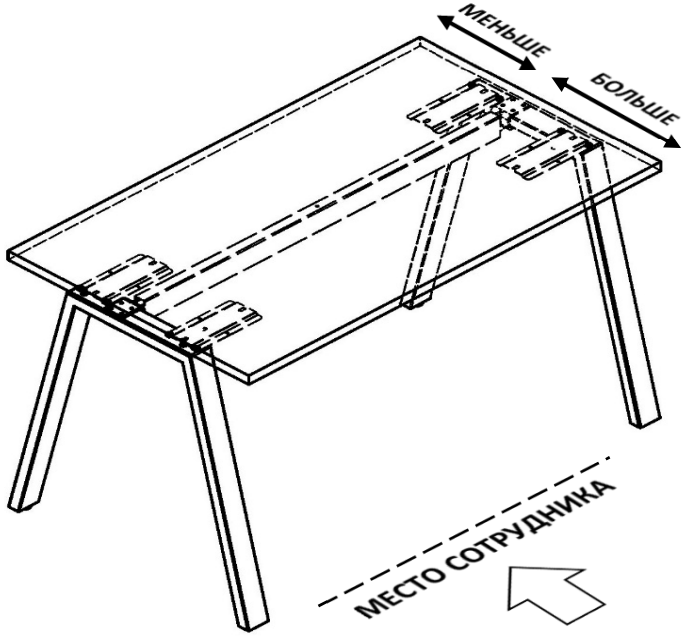

ВНИМАНИЕ!
ОПОРЫ УСТАНАВЛИВАТЬ ТАКИМ ОБРАЗОМ, ЧТОБЫ ТРАВЕРСА РАСПОЛАГАЛАСЬ ДАЛЬШЕ ОТ МЕСТА СОТРУДНИКА