Инструкция сборки шкафов офисной мебели "Акцент"

Сбока мебели требует неоходимой квалификации и услуги специалиста по сборке мебели.
Перед сборкой внимательно изучите инструкцию. Сборку проводить в соответствии с порядком указанным в схеме.
Для сборки требуется не менее 2х человек

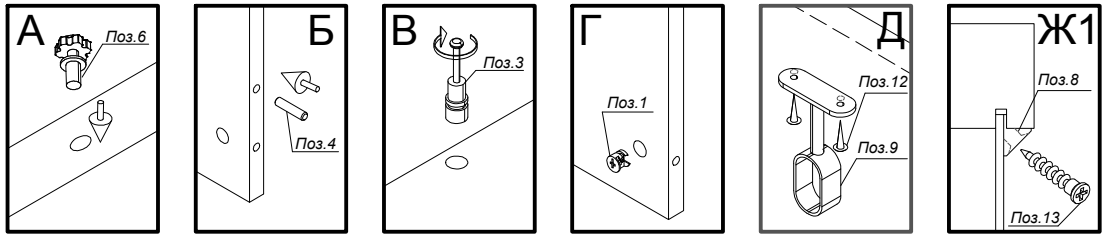

КТ-41

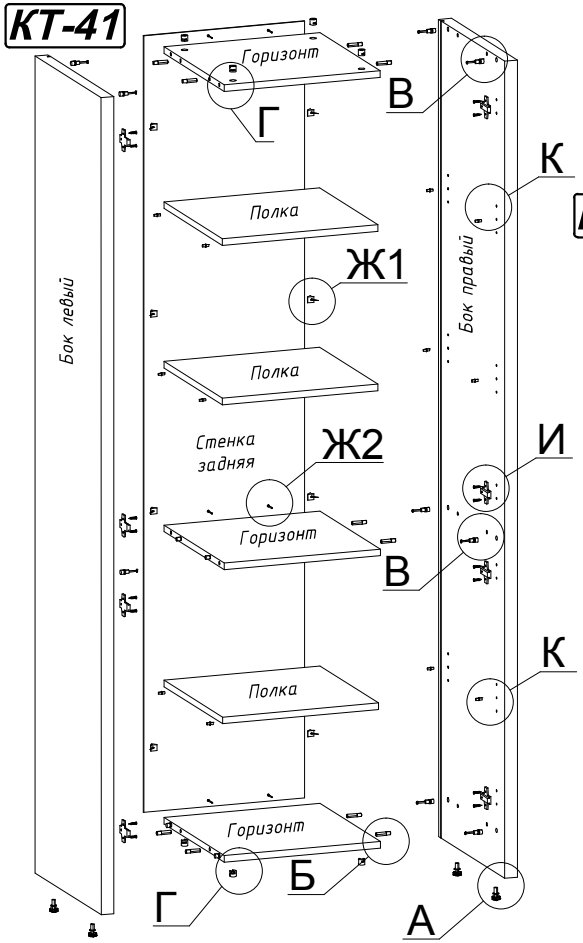

КТ-42

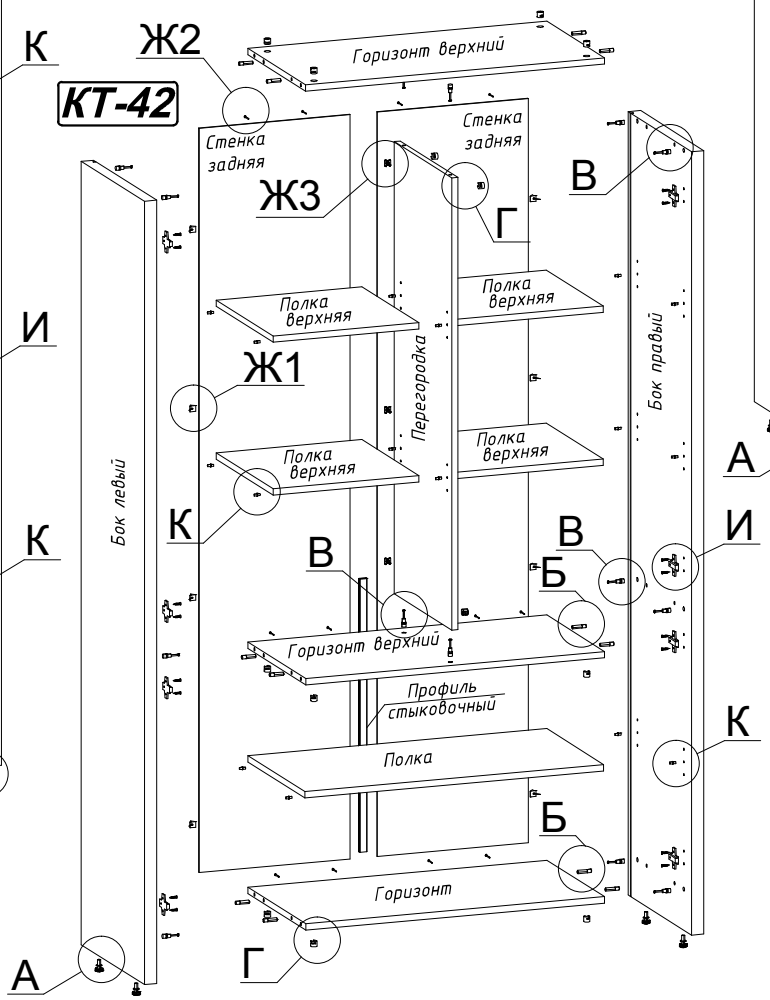

КТ-44

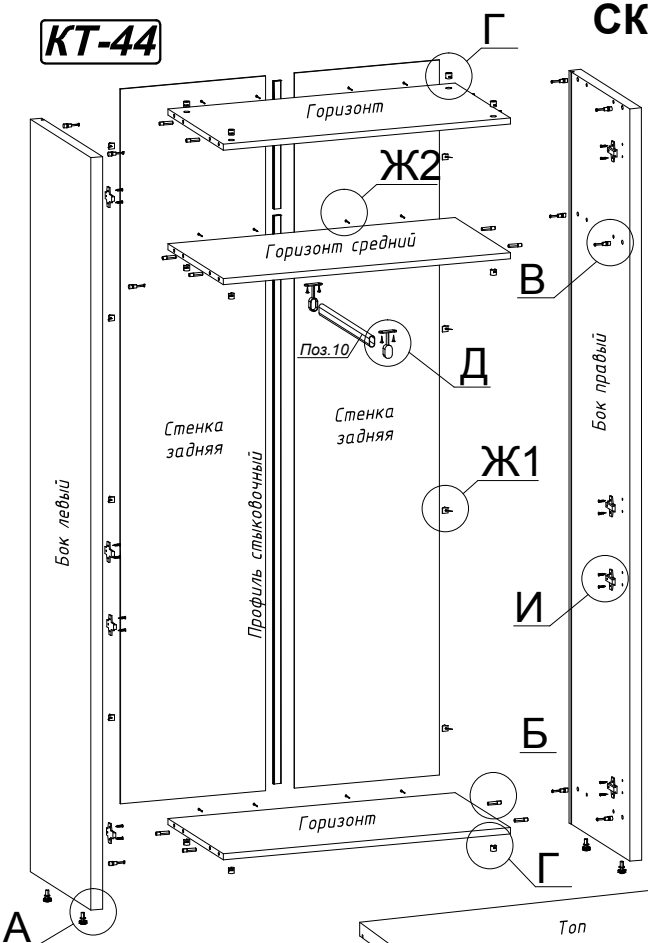

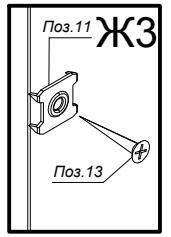

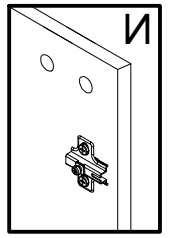

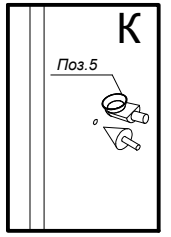

КТ-43

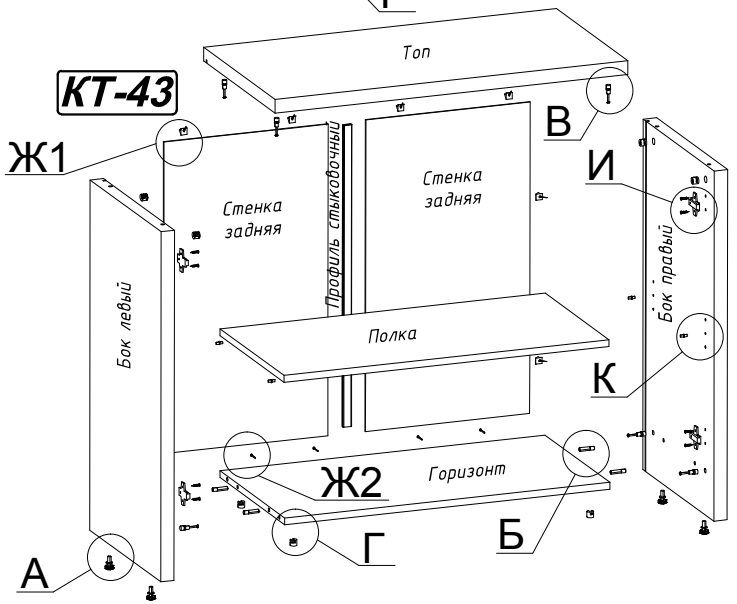

Условные обозначения

закрутить отверткой или просверлить

установить или забить молотком

направить, выставить или совместить

Инструкция сборки шкафов офисной мебели "Акцент"

СКТ-4 (Стр.2/2)

Фирма-изготовитель оставляет за собой право менять номенклатуру используемой фурнитуры

№	Наименование фурнитуры		КТ-41Ф	КТ-42Ф	КТ-43Ф	КТ-44Ф
1	Эксцентрик 15\16		12	16	8	12
2	Заглушка эксцентрика		12	16	8	12
3	Дюбель быстрого монтажа		12	16	8	12
4	Шкант 8х35		12	12	4	12
5	Полкодержатель		12	20	4	0
6	Опора регулируемая малая		4	4	4	4
7	Гвоздь 2х25		6	12	4	12
8	Фиксатор задней стенки		8	8	8	8
9	Штангодержатель		0	0	0	2
10	Штанга овальная L=360мм		0	0	0	1
11	Шайба-краб		0	4	0	0
12	Шуруп 4х16 потай		0	0	0	4
13	Шуруп 3,5х20 потай		8	12	8	8

А. Установить регулируемые опоры *поз.6*, предварительно вбив муфты в торцы боков.

Б. Вставить шканты *поз.4* в отверстия на торцах горизонтов.

В. Установить дюбеля быстрого монтажа (далее по тексту ДБМ) *поз.3* в отверстия боков и топов.

Г. Установить эксцентриковые стяжки *поз.1* в отверстия горизонтов, перегородок и боков (для КТ-43) .

Д. Соединить бока с горизонтами при помощи ДБМ *поз.3* и эксцентриковых стяжек *поз.1*., предварительно позиционировав горизонты на боках при помощи шкантов *поз.4*.
Для КТ-42 между верхними горизонтами установить перегородку, так же при помощи ДБМ *поз.3* и эксцентриков *поз.1*.
Для КТ-44 настоятельно рекомендуется на этом этапе закрепить штангу *поз.10* к горизонту с помощью штангодержателей *поз.9* и шурупов *поз.12*.

Е. Вставить задние стенки в пазы боков, в горизонтальном положении корпуса шкафа. Для моделей где конструктивно предусмотрена составная задняя стенка, необходимо состыковать части стенки через профиль.

Ж. Измерить диагонали каркаса шкафа; путем перекоса конструкции добиться равенства диагоналей.
1.Зафиксировать задние стенки ДВПО к бокам шурупом *поз.13* через уголок *поз.8.* равномерно распределив по высоте.
*2.*Зафиксировать задние стенки ДВПО к горизонтам гвоздями *поз.7*., равномерно распределив по длине.
3.Зафиксировать задние стенки ДВПО к перегородкам шурупом *поз.13* через шайбу *поз.11.*

З. Перевести собранный корпус шкафа в вертикальное положение; установить в необходимое место помещения, произвести регулировку опор *поз.6*.

И. Навесить двери / стеклостворки. см.схему сборки **СКТ-5**

К. Вбить полкодержатели *поз.5* в отверстия боков на необходимой высоте; вложить полки.

Л. Установить заглушки эксцентриков *поз.2.*